KOBEL™

TEHNIČKI LIST

SMEG

SIM1964DG

Indukcijska ploča za kuvanje

EAN: 8017709328030

Estetika

Estetika	**Linea**
Boja	**Neptun siva**
Završna obrada	**Staklo**
Vrsta stakla	**Keramika Eclipse**
Materijal	**Staklo**
Vrsta podešavanja komandi	**EVO Slider**
Položaj dugmadi za komande	**Napred**
Klizač	**Da**
LED boje	**Bela**
Ivica stakla	**Ravna ivica**
Boja sitoštampe	**Crna**

Tip

Porodica proizvoda	**Ploča za kuvanje**
Dimenzije	**90 cm**
Tip	**Indukcija**
Vrsta ugradnje	**Ultra nizak profil ili potpuno u ravni**
Napajanje	**Električni**
EAN kod	**8017709328030**

Programi / Funkcije

Ukupan broj zona za kuvanje	**6**
Broj indukcionih zona za kuvanje	**6**
Opcije podešavanja vremena	**Automatsko isključivanje**
Broj zona za kuvanje sa boosterom	**6**
Broj fleksibilnih zona	**3**
Glavni prekidač za uključivanje/isključivanje	**Da**
Nivoi snage	**9**
Auto-vent 2.0	**Da**

Tehničke karakteristike

Automatsko podešavanje prema veličini posude	**Da**
Stalna automatska detekcija posude sa indikacijom odgovarajuće komande	**Da**
Detekcija posude	**Da, min. 9 cm**
Automatsko isključivanje pri pregrevanju	**Da**
Automatsko isključivanje pri prelivanju	**Da**
Indikator zaostale toplote	**Da**
Zaštita od slučajnog pokretanja	**Da**

Opcije

Otvor u radnoj ploči	**490x860 mm**
Multizone opcija	**Da**
Vrsta fleksibilne zone	**MultiZone**
Tajmer kraja kuvanja	**6**
Opcija pauze	**Da**
Minutni tajmer	**1**
Alarm na kraju kuvanja	**Da**
Indikator preostalog vremena	**Da**
Režim ograničene potrošnje energije	**Si Advance**
Režim ograničene potrošnje energije u W	**2400 do 11100 - korak 100 W**
Demo opcija za izlog	**Da**
Funkcija grila	**Da**
Zaključavanje komandi / Zaštita od dece	**Da**
Automatska funkcija zadržavanja toplote	**Da**
Bridge opcija	**Da**
Brzi start	**Da**
Brzi izbor nivoa	**Da**

Zone za kuvanje

Položaj 1. zone	**Napred levo**
Položaj 2. zone	**Pozadi levo**
Položaj 3. zone	**Napred u sredini**
Položaj 4. zone	**Pozadi u sredini**
Položaj 5. zone	**Napred desno**
Položaj 6. zone	**Pozadi desno**
Vrsta 1. zone	**Indukcija - Multizone**
Vrsta 2. zone	**Indukcija - Multizone**
Vrsta 3. zone	**Indukcija - Multizone**
Vrsta 4. zone	**Indukcija - Multizone**
Vrsta 5. zone	**Indukcija - Multizone**
Vrsta 6. zone	**Indukcija - Multizone**
Dimenzije 1. zone	**21.0x18.0 cm**
Dimenzije 2. zone	**21.0x18.0 cm**
Dimenzije 3. zone	**21.0x18.0 cm**
Dimenzije 4. zone	**21.0x18.0 cm**
Dimenzije 5. zone	**21.0x18.0 cm**
Dimenzije 6. zone	**21.0x18.0 cm**
Dimenzije leve Multizone zone	**36x21 cm**
Dimenzije centralne Multizone zone	**36x21 cm**
Dimenzije desne Multizone zone	**36x21 cm**
Snaga 1. zone	**2.10 kW**
Snaga 2. zone	**2.10 kW**
Snaga 3. zone	**2.10 kW**
Snaga 4. zone	**2.10 kW**
Snaga 5. zone	**2.10 kW**
Snaga dvostrukog boostera 1. zone	**3 kW**
Snaga dvostrukog boostera 2. zone	**3 kW**
Snaga dvostrukog boostera 3. zone	**3 kW**
Booster snaga 1. zone	**2.50 kW**
Snaga dvostrukog boostera 4. zone	**3 kW**
Snaga dvostrukog boostera 5. zone	**3 kW**
Snaga dvostrukog boostera 6. zone	**3 kW**
Booster snaga 2. zone	**2.50 kW**
Booster snaga 3. zone	**2.50 kW**
Booster snaga 4. zone	**2.50 kW**
Booster snaga 5. zone	**2.50 kW**
Booster snaga 6. zone	**2.50 kW**
Booster snaga leve Multizone zone	**3.70 kW**
Booster snaga centralne Multizone zone	**3.70 kW**
Booster snaga desne Multizone zone	**3.70 kW**

Performanse / Energetska nalepnica

Potrošnja energije ploče za kuvanje	**192 Wh/kg**
Potrošnja energije 1. zone	**192 Wh/kg**

Potrošnja energije 2. zone	**192 Wh/kg**
Potrošnja energije zona 3	**192 Wh/kg**
Potrošnja energije zona 4	**192 Wh/kg**
Potrošnja energije zona 5	**192 Wh/kg**
Potrošnja energije zona 6	**192 Wh/kg**

Električni priključak

Utikač	**Nema**
Snaga električnog priključka (W)	**11100 W**
Struja	**49 A**
Napon (V)	**220-240 V**
Napon 2 (V)	**380-415 V**
Frekvencija (Hz)	**50/60 Hz**
Dodatni načini povezivanja	**Da, jednofazno i dvofazno**
Vrsta priloženog električnog kabla	**Da, jednofazno i dvofazno**
Vrsta ugrađenog električnog kabla	**Da, trofazno**
Dužina kabla za napajanje	**120 cm**

Potrošnja u stanju pripravnosti

Vreme aktiviranja isključenja	**1 min**

Logističke informacije

Dimenzije proizvoda (mm)	**53x900x510 mm**
Dubina	**510 mm**
Širina	**900 mm**
Visina proizvoda	**53 mm**
Neto težina (kg)	**15 kg**
Bruto težina (kg)	**20,5 kg**
Širina pakovanja	**1000 mm**
Dubina pakovanja	**620 mm**
Visina upakovanog proizvoda (mm)	**110 mm**
Dimenzije upakovanog proizvoda (mm)	**110x1000x620 mm**
Vrsta pakovanja	**Karton**

Tehnički crtež

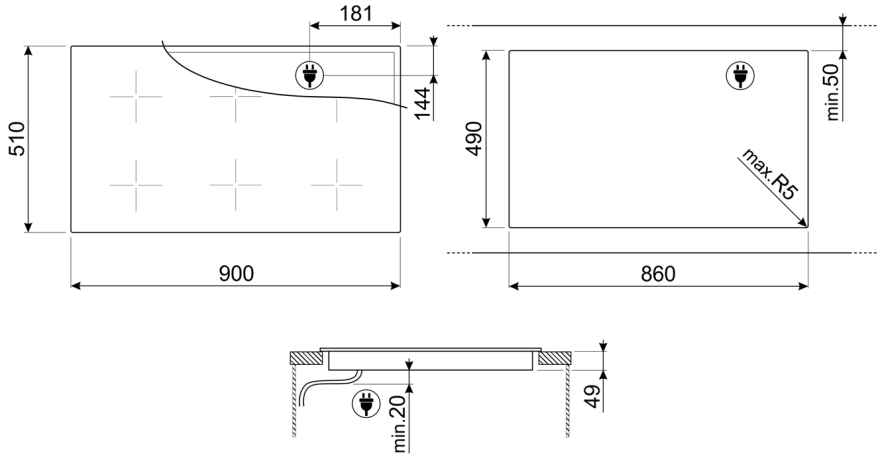
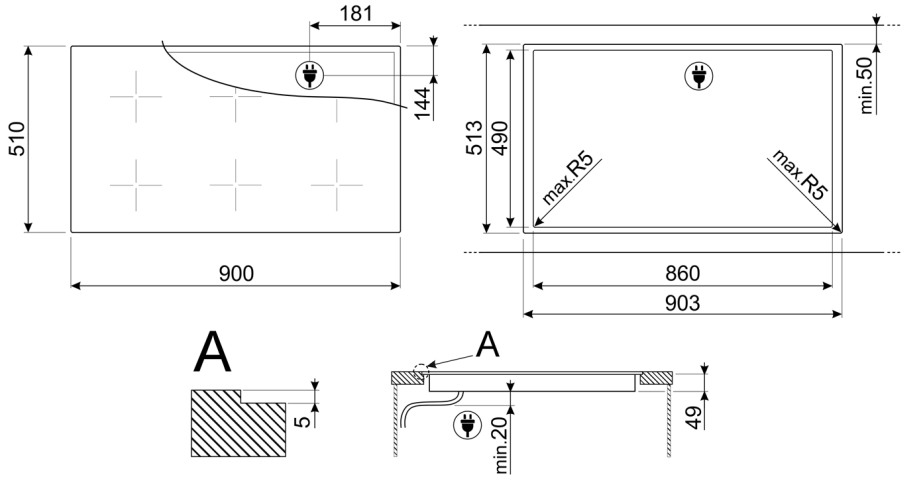
Tehnički crtež